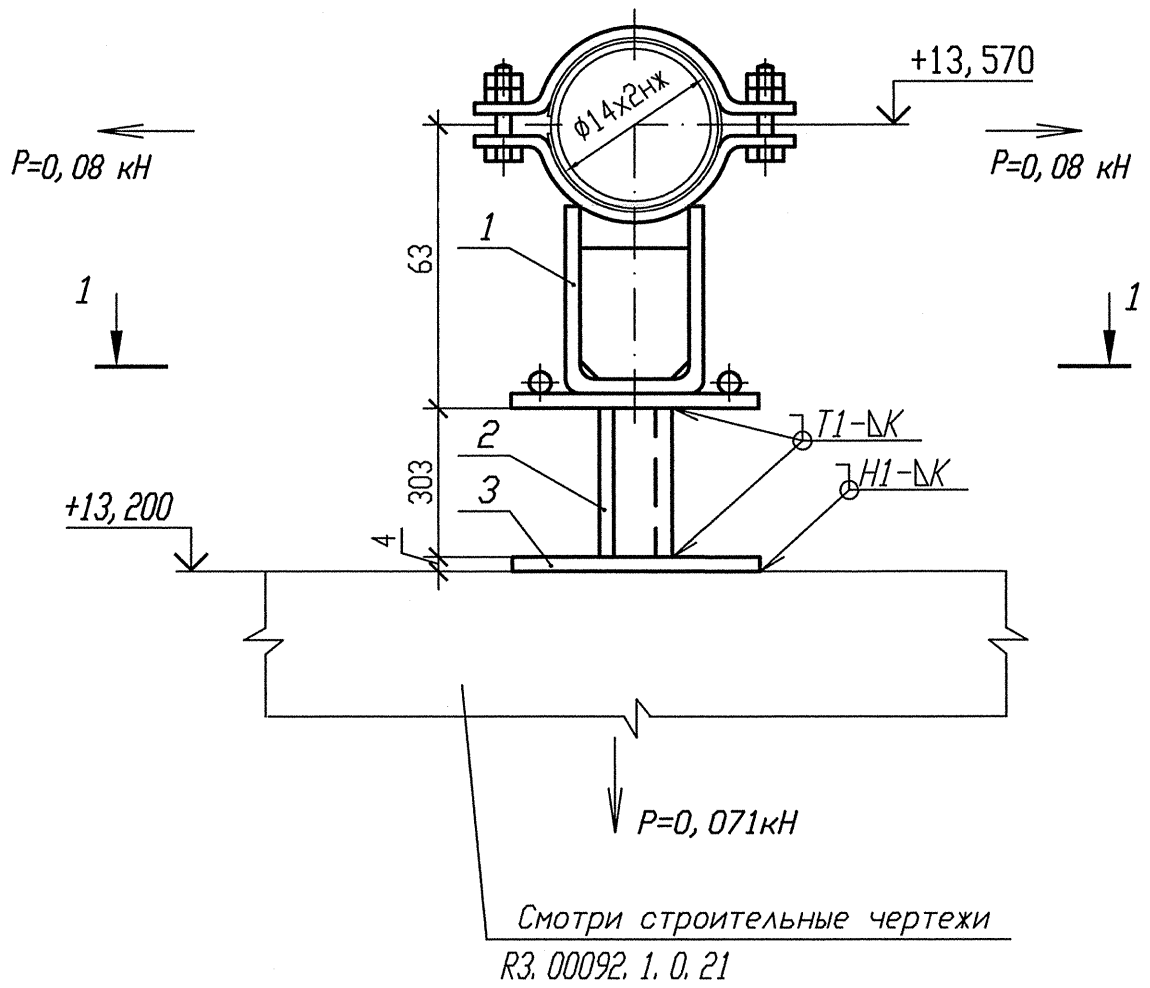

Спецификация деталей

Поз.	Обозначение	Наименование	Кол.	Материал	Масса, кг ед.	Масса, кг общ.	Приме-чание
1	18-517. 000-23	Опора 14	1	Сборный	1, 50	1, 50	
2	ГОСТ 8509-93	Уголок В 40х40х4 l=303	2	Ст 3 сп 2-сВ ГОСТ 535-2005	0, 733	1, 466	
3	ГОСТ 19903-74	Лист Б-ПН 4х90х90	1	Ст 3 сп 5-сВ ГОСТ 14637-89	0, 254	0, 254	
	ГОСТ 9467-75	Электроды		УОНИИ 13/45		-	
Итого:						3, 22	

Разрез 1-1

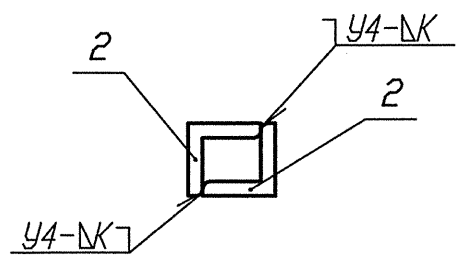

1 Привязку опоры смотри 3ТС40Z27.
2 Сварку производить по ГОСТ 5264-80.
3 Отметка трубопровода подлежит уточнению в соответствии с уклоном трубопровода.
4 Р - максимальная нагрузка на опору с учетом сейсмических воздействий.
5 Катет шва (К) принять по наименьшей толщине свариваемых деталей.
6 Изготовить один комплект.

Изм.	Кол. уч.	Лист	Nдок.	Подпись	Дата
1	-	Нов.	908-12		14.11
Инж. 2к.		Сидоренко			14.11
Пров. инж. 1к.		Швабинский			14.11
Пров. вед. инж.		Махотина			14.11
Нач. гр.		Жубрев			14.11
Н. контр.		Краснояров			15.11

АРХИВНЫЙ ЭКЗЕМПЛЯР

Инв. N подл. R3. 03733. 1. 0. 13
Лист 431

R3. TC10. 3012. 013. 01. 00. 279

Ростовская АЭС Блок 3

Реакторное отделение
Герметичная часть
Трубопроводы байпасной очистки воды I контура Рр больше 2. 2 МПа.

Стадия	Лист	Листов
Р	1	1

Опора скользящая направляющая
3ТС40Y066

ОАО "НИАЭП" 2012

Инв. N подл. | Подп. и дата | Взам. инв. N
R3. 03733. 1. 0. 13

Формат А3